机加工滚针轴承

RNA49 Fw 14-160mm-RNA49/32

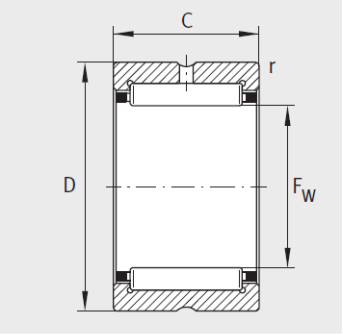

NK、 NKS、 RNA49、 RNA69

型号2：	RNA49/32
X-life：	XL
质量m ≈g：	89.1
尺寸mm：	
F：	40
D：	52
C：	20
r min：	0.6
静载荷：	34500
动载荷 Cr：	47500
疲劳极限载荷Cur/N：	8900
极限转速nGmin – 1：	10700
参考转速nBmin – 1：	6000

: