机加工滚针轴承

RNA49 Fw 14-160mm-RNA4901

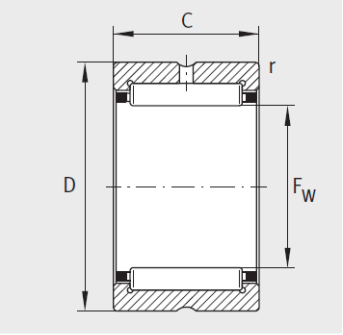

NK、 NKS、 RNA49、 RNA69

型号2：	RNA4901
X-life：	XL
质量m ≈g：	17.4
尺寸mm：	
F：	16
D：	24
C：	13
r min：	0.3
静载荷：	10600
动载荷 Cr：	10900
疲劳极限载荷Cur/N：	1940
极限转速nGmin – 1：	23200
参考转速nBmin – 1：	15900

：