机加工滚针轴承

RNA49 Fw 14-160mm-RNA4904

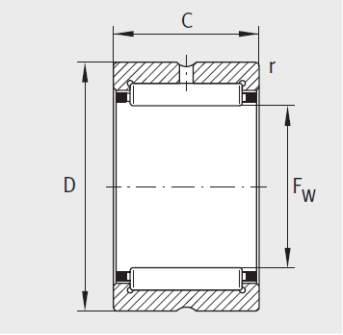

NK、 NKS、 RNA49、 RNA69

型号2：	RNA4904
X-life：	XL
质量m ≈g：	52.3
尺寸mm：	
F：	25
D：	37
C：	17
r min：	0.3
静载荷：	23700
动载荷 Cr：	25500
疲劳极限载荷Cur/N：	4600
极限转速nGmin – 1：	15800
参考转速nBmin – 1：	8900

：