机加工滚针轴承

RNA49 Fw 14-160mm-RNA49/22

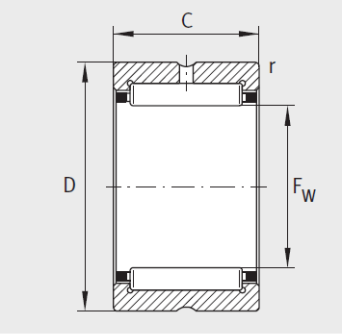

NK、 NKS、 RNA49、 RNA69

型号2：	RNA49/22
X-life：	XL
质量m ≈g：	50.2
尺寸mm：	
F：	28
D：	39
C：	17
r min：	0.3
静载荷：	26000
动载荷 Cr：	29500
疲劳极限载荷Cur/N：	5300
极限转速nGmin – 1：	14600
参考转速nBmin – 1：	8000

：